KONICA MINOLTA

bizhub 5001i

POMOC SKRÓCONA

Giving Shape to Ideas

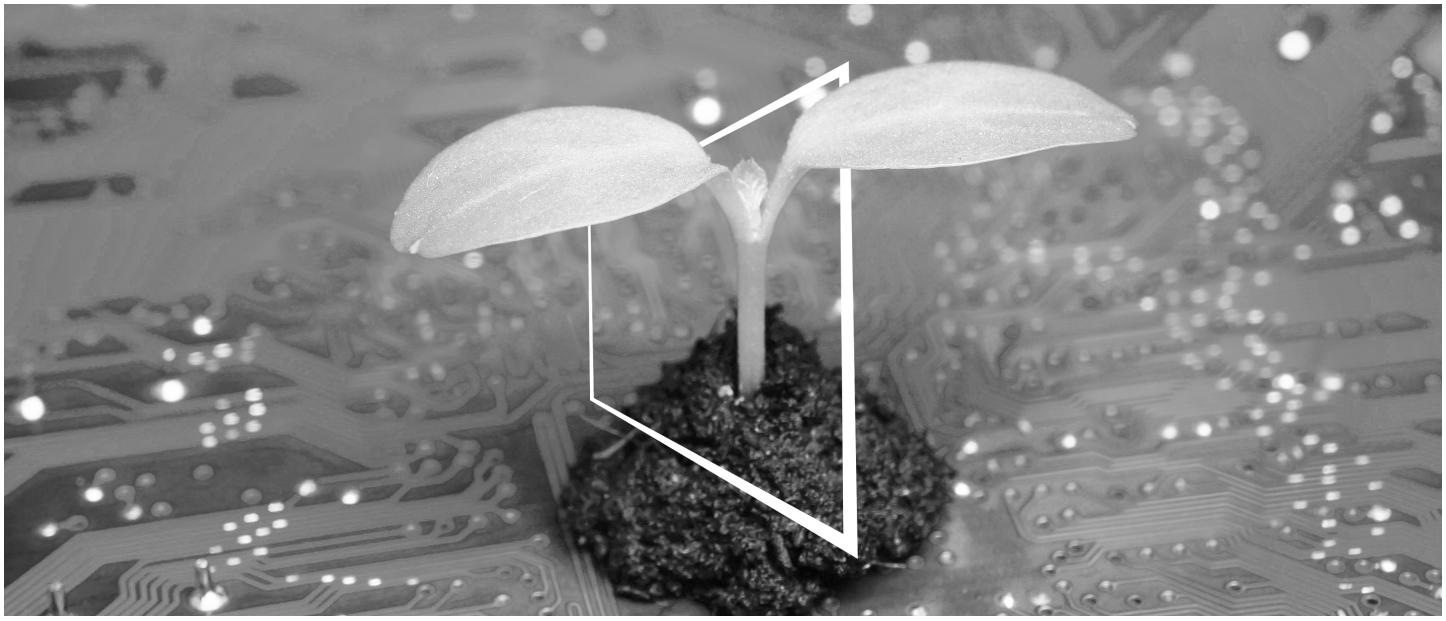

CYFROWE CENTRUM ZASOBÓW

ZAWSZE DOSTĘPNE I AKTUALNE!

Nasz zbiór zasobów cyfrowych pozwoli na większe zrównoważenie i efektywność przedsięwzięć naszych klientów. Klient ma zapewniony dostęp do wszystkich najnowszych materiałów i szkoleń odnoszących się do posiadanego przez niego systemu - dostęp, który pozwala mu jednocześnie okazać troskę o dobro środowiska naturalnego. Mozolne wyszukiwanie nie jest konieczne, podobnie jak drukowanie czegokolwiek na papierze.

Najnowsze informacje stają się dostępne po kliknięciu przycisku Centrum pobierania

Klient może teraz pobierać sterowniki drukarek, narzędzia, instrukcje obsługi, itp. w jednym miejscu – mając przy tym pewność, że uzyskiwane w ten sposób informacje są najbardziej aktualne.

Wejdź na: https://konicaminolta.eu/download-centre

Szkolenie krok po kroku odnoszące się do Twojego systemu iTraining

iTraining oferuje zapoznanie online z posiadanym przez klienta systemem z wykorzystaniem przejrzystych filmów video , którym towarzyszą szczegółowe objaśnienia wszystkich istotnych funkcji danego systemu. Dzięki instrukcji krok po kroku zapoznanie się z nabytym systemem staje się bardzo proste.

Wejdź na: https://itraining.konicaminolta.eu

Spis treści

1 Przed rozpoczęciem eksploatacji urządzenia

1.1 Wprowadzenie do Instrukcji obsługi ... 1-3
Ogólne informacje dotyczące bezpieczeństwa ... 1-3
Podręcznik szybkiej obsługi ... 1-3
Pomoc skrócona ... 1-3
Instrukcja obsługi ... 1-3

1.2 Symbole i oznaczenia wykorzystane w niniejszej instrukcji ... 1-4

1.3 Uwaga ... 1-4

2 Informacje ogólne

2.1 Omówienie Panelu sterowania ... 2-3
Omówienie Ekranu dotykowego LCD ... 2-4

2.2 Nawigowanie po Ekranie dotykowym LCD ... 2-5

3 Postępowanie dotyczące papieru

3.1 Ładowanie papieru ... 3-3

3.1.1 Wkładanie papieru do tacy ... 3-3
Aby drukować na papierze firmowym lub wstępnie zadrukowanym z użyciem tacy, należy zmienić ustawienia urządzenia ... 3-5

3.1.2 Ładowanie papieru do tacy wielofunkcyjnej (taca MP) ... 3-6
Aby drukować na papierze firmowym lub wstępnie zadrukowanym z użyciem tacy MP, należy zmienić ustawienia urządzenia ... 3-8

3.1.3 Zmiana ustawienia Sprawdzania papieru ... 3-8

3.2 Zmiana Formatu papieru i Rodzaju papieru ... 3-9

3.3 Używanie papieru specjalnego ... 3-10

4 Drukowanie

4.1 Drukowanie z komputera ... 4-3

4.1.1 Drukowanie dokumentu ... 4-3

5 Rozwiązywanie problemów

5.1 Komunikaty o błędzie i konserwacji ... 5-3

5.2 Problemy dot. drukowania ... 5-5

5.3 Zacięcia papieru ... 5-6
Zacięcie papieru w tacy MP ... 5-6
Zacięcie papieru w tacy papieru ... 5-7
Zacięcie papieru w tylnej części urządzenia ... 5-8
Zacięcie papieru wewnątrz urządzenia ... 5-10
Zacięcie papieru w tacy druku dwustronnego ... 5-11

6 Dodatek

6.1 Sposób wprowadzania tekstu w urządzeniu ... 6-3

1 Przed rozpoczęciem eksploatacji urządzenia

1 Przed rozpoczęciem eksploatacji urządzenia

1.1 Wprowadzenie do Instrukcji obsługi

Ogólne informacje dotyczące bezpieczeństwa

W pierwszej kolejności należy przeczytać niniejszą instrukcję. Przed rozpoczęciem konfigurowania urządzenia należy zapoznać się z Informacjami dotyczącymi bezpieczeństwa.

Podręcznik szybkiej obsługi

Umożliwia postępowanie zgodne z instrukcjami dotyczącymi konfiguracji i instalacji sterowników oraz oprogramowania dla używanego systemu operacyjnego i typu wykorzystywanego połączenia.

Pomoc skrócona

Umożliwia zapoznanie się z najczęstszymi operacjami i podstawową konserwacją urządzenia. Patrz wskazówki odnoszące się do rozwiązywania problemów.

Instrukcja obsługi

Podręcznik ten zawiera rozszerzone informacje w odniesieniu do Pomocy skróconej.

Poza informacjami dotyczącymi operacji Drukowania zawarto tu również użyteczne wskazówki związane z korzystaniem z urządzenia w sieci.

1.2 Symbole i oznaczenia wykorzystane w niniejszej instrukcji

⚠OSTROŻNIE

- Niewłaściwa obsługa urządzenia może prowadzić do poważnych obrażeń ciała lub śmierci.

⚠UWAGA

- Niewłaściwa obsługa urządzenia może prowadzić do niewielkich obrażeń ciała lub szkód w obudowie i mieniu.

PAMIĘTAJ

Ten symbol oznacza zagrożenie, które może stać się przyczyną uszkodzenia urządzenia lub dokumentów. Aby uniknąć zniszczeń mienia, należy postępować zgodnie z instrukcjami.

Wskazówki

- Ten symbol oznacza dodatkowe informacje dotyczące danego tematu, lecz może również oznaczać opcje konieczne do korzystania z danej funkcji.

Symbole/oznaczenia	Opis
✔	To oznaczenie informuje o warunkach wstępnych wymaganych do wykonania procedury.
➔	Ten symbol oznacza dodatkowe objaśnienie instrukcji obsługi.
[ ]	Pozycja ujęta w nawiasach [ ] oznacza nazwę przycisku dostępnego na ekranie LCD lub komputera, albo nazwę Instrukcja obsługi.
Tekst pogrubiony	W ten sposób oznaczone zostały nazwy przycisków, nazwy produktów lub nazwy opcji dostępnych na Panelu sterowania.

1.3 Uwaga

Instrukcja obsługi nie może być powielana w części, ani w całości bez zezwolenia.

KONICA MINOLTA, INC. nie będzie ponosić odpowiedzialności prawnej za ewentualne wypadki zaistniałe w skutek użytkowania niniejszego systemu drukowania lub Instrukcji jego obsługi.

Informacje zawarte w Instrukcji obsługi mogą ulec zmianie bez uprzedniego powiadomienia.

2 Informacje ogólne

2 Informacje ogólne

2.1 Omówienie Panelu sterowania

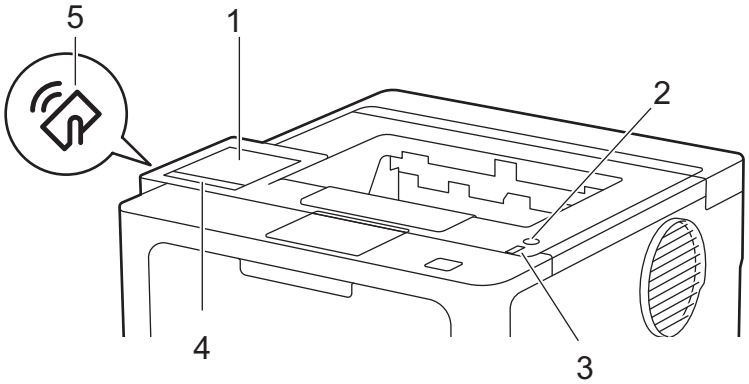

Nr	Nazwa	Opis
1	Ekran dotykowy wyświetlacza ciekłokrystalicznego (LCD)	Dostęp do menu i opcji można uzyskać naciskając je na ekranie dotykowym. W Ekranie Głównym można uzyskać dostęp do ekranów konfiguracji WiFi, Poziomu tonera, Ustawień, Funkcji i Bezpiecznego wydruku. Kiedy urządzenie jest w stanie spoczynku, na Ekranie głównym pokazywany jest status urządzenia.
2	⏻ Zasilanie Wł./Wył.	Urządzenie można włączyć, naciskając ⏻. Urządzenie można wyłączyć, przytrzymując ⏻.
3	Wskaźnik LED mocy	Dioda LED podświetla się zależnie od statusu zasilania urządzenia.
4	Panel dotykowy	• (Wstecz): Naciśnięcie umożliwia cofnięcie do wcześniejszego menu. • (Strona główna): Naciśnięcie umożliwia powrót do Ekranu głównego. • (Anuluj): Naciśnięcie tego przycisku umożliwia anulowanie operacji lub zaprogramowanego zadania drukowania i wyczyszczenie go z pamięci urządzenia.
5	Czytnik kart ID	Z autoryzacji kartą, jeśli jest to stosowane, można korzystać poprzez dotknięcie Karty z układem scalonym (Karty chipowej) do czytnika zainstalowanego w urządzeniu.

Omówienie Ekranu dotykowego LCD

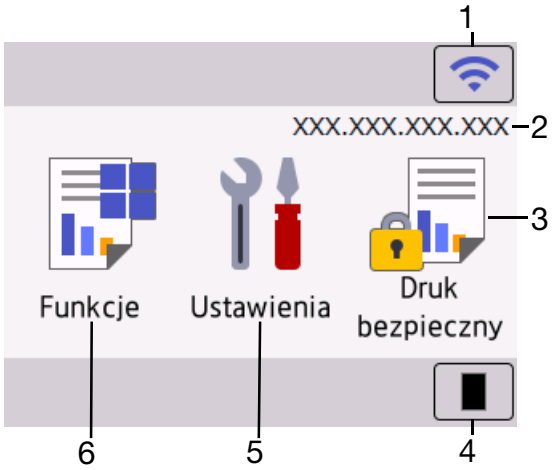

Nr	Nazwa	Opis
1	(Status sieci bezprzewodowej)	Naciśnięcie umożliwia skonfigurowanie ustawień sieci bezprzewodowej. Jeśli używane jest połączenie bezprzewodowe, wskaźnik czterostopniowy dostępny na Ekranie głównym pokazuje bieżącą siłę sygnału sieci bezprzewodowej. 0 Max Jeśli jako status sieci bezprzewodowej pokazywane jest , należy nacisnąć tę ikonę, by wybrać metodę połączenia bezprzewodowego lub skonfigurować istniejące połączenie bezprzewodowe.
2	Adres IP	Jeśli ustawienie Adresu IP jest włączone w menu Ustawień ekranu, adres IP urządzenia będzie pokazywany na Ekranie głównym.
3	[Druk bezpieczny]	Naciśnięcie umożliwia uzyskanie dostępu do opcji Bezpiecznego wydruku.
4	(Toner)	Pokazuje pozostały czas przydatności tonera. Naciśnięcie umożliwia otwarcie menu [Toner].
5	[Ustawienia]	Naciśnięcie umożliwia otwarcie menu [Ustawienia]. Aby uzyskać dostęp do wszystkich ustawień urządzenia, należy skorzystać z menu Ustawień. Jeśli Blokada ustawień jest włączona, na ekranie LCD pokazywana będzie ikona kłódki . Aby dokonać zmian w ustawieniach, konieczne jest odblokowanie urządzenia.
6	[Funkcje]	Naciśnięcie umożliwia otwarcie ekranu Funkcji. • [Wydruk bezpośredni]: Naciśnięcie umożliwia otwarcie menu Wydruku bezpośredniego.

Ikona ostrzeżenia

Ikona ostrzeżenia jest pokazywana, kiedy wystąpi błąd lub wyświetlany jest komunikat dot. konserwacji. Aby podejrzeć komunikat, należy nacisnąć , następnie usunąć problem i nacisnąć , by przywrócić Tryb gotowości.

2.2 Nawigowanie po Ekranie dotykowym LCD

Aby skorzystać z ekranu LCD, należy dotknąć go palcem. Aby wyświetlić i uzyskać dostęp do wszystkich opcji, należy na ekranie LCD przesunąć palcem w lewo, w prawo lub nacisnąć ▲ albo ▼, aby przewijać.

PAMIĘTAJ

Ekranu LCD NIE WOLNO naciskać ostrym przedmiotem, np. długopisem lub rysikiem. Mogłoby to uszkodzić urządzenie.

Ekranu LCD NIE WOLNO dotykać natychmiast po podłączeniu przewodu zasilającego lub po włączeniu urządzenia. Postąpienie wbrew tym zaleceniom może spowodować wystąpienie błędu.

Wskazówki

- W niniejszym urządzeniu zastosowano czcionki należące do ARPHIC TECHNOLOGY CO., LTD.

3 Postępowanie dotyczące papieru

3 Postępowanie dotyczące papieru

3.1 Ładowanie papieru

3.1.1 Wkładanie papieru do tacy

✔ Kiedy w ustawieniu Sprawdzania papieru wybrana jest opcja Wł., użytkownik wysunie tacę papieru z urządzenia, a na ekranie LCD pokazany będzie komunikat pytający czy format i rodzaj papieru mają być zmienione, należy zmienić te ustawienia, jeśli zachodzi taka potrzeba, postępując zgodnie z instrukcjami pokazywanymi na ekranie LCD.

✔ Kiedy do tacy ładowany jest inny format i rodzaj papieru, konieczna jest również zmiana ustawień Formatu papieru i Rodzaju papieru w urządzeniu lub w komputerze.

1 Tacę papieru całkowicie wysunąć z urządzenia.

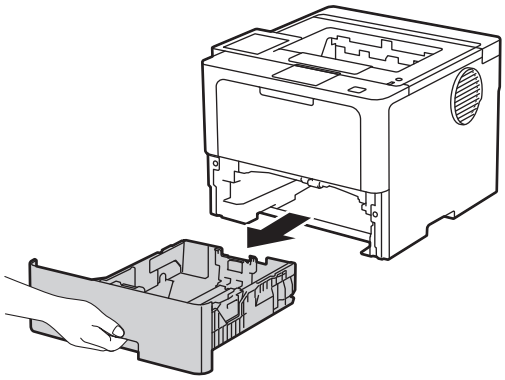

2 Nacisnąć niebieskie dźwignie, by zmienić położenie prowadnic papieru dopasowując je do załadowanego papieru.

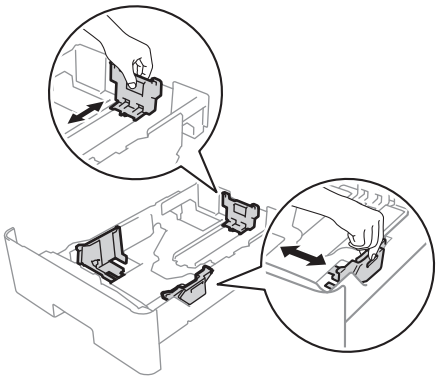

W przypadku papieru o formacie Legal lub Folio, należy nacisnąć przycisk zwalniający (1) znajdujący się na dole tacy papieru lub dźwignię zwalniającą (2) dostępną z tyłu tacy, a następnie wysunąć tylną część tacy papieru. (Formaty papieru Legal i Folio w pewnych obszarach dystrybucji nie są dostępne.)

➔ W przypadku tac wyposażonych w przycisk zwalniający:

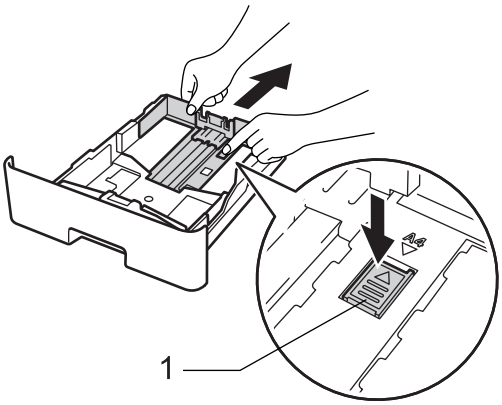

➔ W przypadku tac wyposażonych w dźwignię zwalniającą:

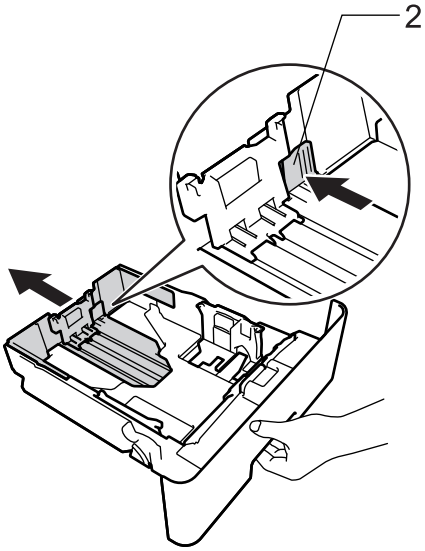

3 Ryzę papieru należy dobrze przekartkować.

4 Załadować papier do tacy stroną do zadrukowania skierowaną do dołu.

PAMIĘTAJ
Jeśli używany jest papier firmowy lub wstępnie zadrukowany, należy go załadować w odpowiednim ułożeniu.

5 Sprawdzić czy stos papieru nie wystaje ponad oznaczenie maksymalnej wysokości papieru (▼ ▼ ▼).

Włożenie zbyt dużej ilości papieru będzie powodowało zacięcia papieru.

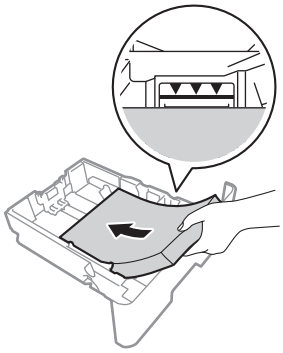

6 Tacę papieru powoli, do końca wsunąć do urządzenia.

7 Podnieść klapkę przytrzymującą, aby uniemożliwić zsuwanie się papieru z tacy wyjściowej.

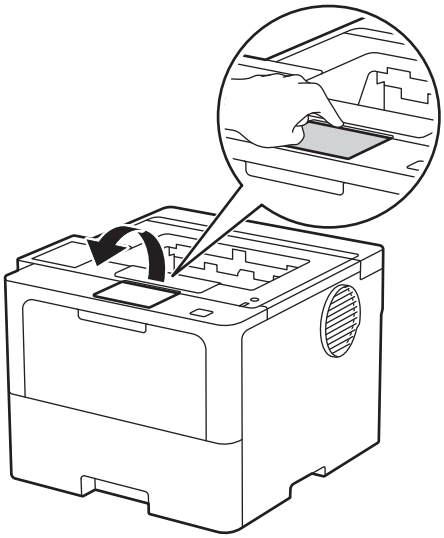

Aby drukować na papierze firmowym lub wstępnie zadrukowanym z użyciem tacy, należy zmienić ustawienia urządzenia

Kiedy do druku dwustronnego używany jest papier firmowy lub wstępnie zadrukowany, konieczna jest zmiana ustawień urządzenia.

PAMIĘTAJ

NIE WOLNO jednocześnie ładować do tacy papieru nośnika o różnych rodzajach i formatach. Postąpienie w ten sposób może prowadzić do zacięcia papieru lub jego niepoprawnego podania.

Jeśli pozycja drukowania jest niedopasowana do obiektów drukowanych na papierze firmowym lub wstępnie zadrukowanym, można ją wyregulować korzystając z ustawienia tacy papieru Pozycja drukowania.

Pewne papiery wstępnie zadrukowane mogą powodować powstawanie plam na wydruku, zależnie od metody drukowania i typu tuszu.

Orientacja

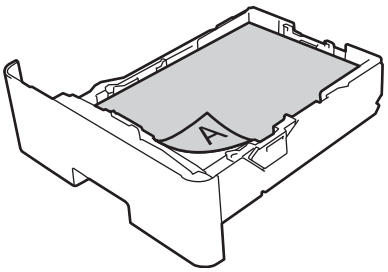	W przypadku druku jednostronnego • drukiem do dołu • górna krawędź skierowana do przodu tacy papieru
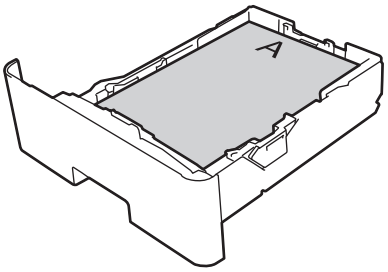	W przypadku automatycznego druku dwustronnego (bindowanie na dłuższej krawędzi) • drukiem do góry • dolna krawędź skierowana do przodu tacy papieru

1 Nacisnąć [Ustawienia] > [Wszyst. ust.] > [Drukarka] > [Obustronne] > [Pojed. obraz] > [Podaw. 2-stron.].

2 Nacisnąć .

3.1.2 Ładowanie papieru do tacy wielofunkcyjnej (taca MP)

Kiedy do tacy ładowany jest inny format i rodzaj papieru, konieczna jest również zmiana ustawień Formatu papieru i Rodzaju papieru w urządzeniu lub w komputerze.

Zwykły papier / Cienki papier / Gruby papier / Papier makulaturowy / Papier bond / Papier firmowy / Papier kolorowy

1 Podnieść klapkę przytrzymującą, aby uniemożliwić zsuwanie się papieru zadrukowanego na spodzie z tacy wyjściowej.

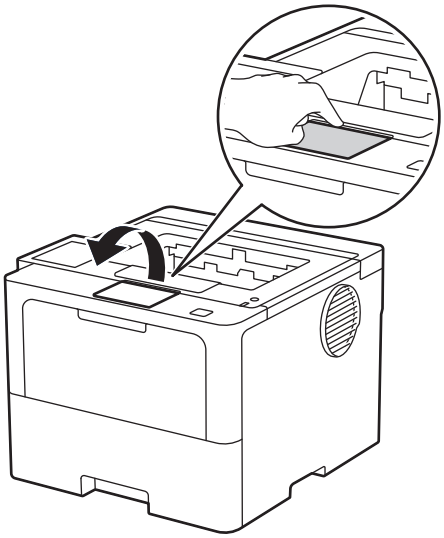

2 Otworzyć tacę MP i ostrożnie ją opuścić.

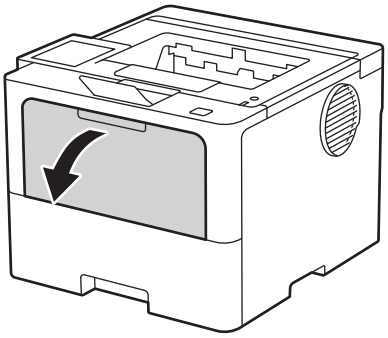

3 Wysunąć przedłużenie tacy MP.

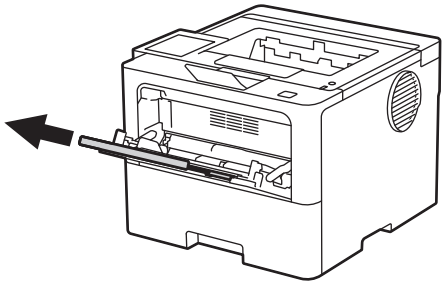

4 Położenie prowadnic papieru tacy MP dostosować do szerokości używanego papieru.

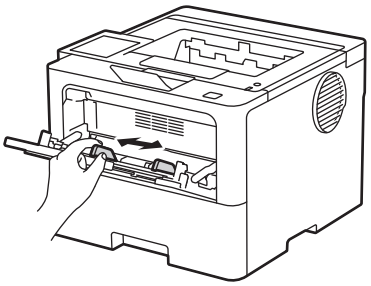

5 Załadować papier do tacy MP stroną do zadrukowania skierowaną do góry.

➔ Sprawdzić czy stos papieru nie wystaje ponad oznaczenie maksymalnej wysokości papieru (1).

➔ Jeśli używany jest papier firmowy lub wstępnie zadrukowany, należy go załadować w odpowiednim ułożeniu.

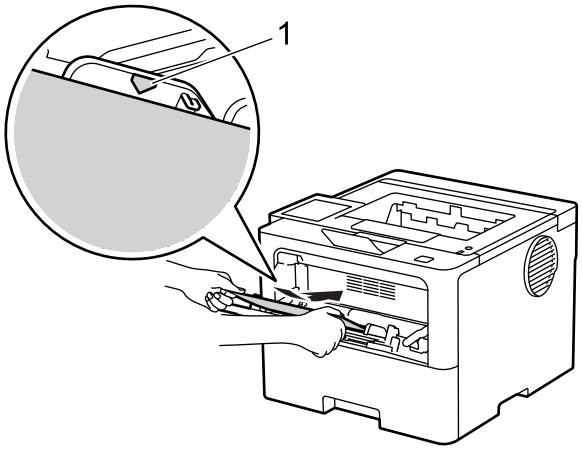

Aby drukować na papierze firmowym lub wstępnie zadrukowanym z użyciem tacy MP, należy zmienić ustawienia urządzenia

Kiedy do druku dwustronnego używany jest papier firmowy lub wstępnie zadrukowany, konieczna jest zmiana ustawień urządzenia.

PAMIĘTAJ

NIE WOLNO jednocześnie ładować do tacy papieru nośnika o różnych rodzajach i formatach. Postąpienie w ten sposób może prowadzić do zacięcia papieru lub jego niepoprawnego podania.

Jeśli pozycja drukowania jest niedopasowana do obiektów drukowanych na papierze firmowym lub wstępnie zadrukowanym, można ją wyregulować korzystając z ustawienia tacy MP Pozycja drukowania.

Pewne papiery wstępnie zadrukowane mogą powodować powstawanie plam na wydruku, zależnie od metody drukowania i typu tuszu.

Orientacja

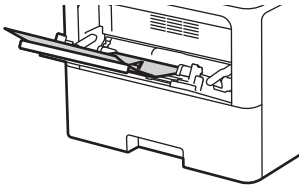	W przypadku druku jednostronnego • drukiem do góry • górna krawędź bliżej urządzenia
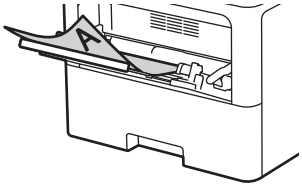	W przypadku automatycznego druku dwustronnego (bindowanie na dłuższej krawędzi) • drukiem do dołu • dolna krawędź bliżej urządzenia

1 Nacisnąć [Ustawienia] > [Wszyst. ust.] > [Drukarka] > [Obustronne] > [Pojed. obraz] > [Podaw. 2-stron.].

2 Nacisnąć .

3.1.3 Zmiana ustawienia Sprawdzania papieru

Kiedy w ustawieniu Sprawdzanie papieru wybrana jest opcja Wł. i użytkownik wysunie tacę papieru z urządzenia lub załaduje papier do tacy MP, na ekranie LCD pokazany będzie komunikat pytający czy format i rodzaj papieru mają być zmienione.

Ustawieniem domyślnym jest Wł.

1 Nacisnąć [Ustawienia] > [Wszyst. ust.] > [Ustawienia] > [Ustaw. tacy] > [Sprawdź papier].

2 Nacisnąć [Wł.] lub [Wył.].

3 Nacisnąć .

3.2 Zmiana Formatu papieru i Rodzaju papieru

Kiedy do tacy ładowany jest zmieniony format i rodzaj papieru, konieczna jest również zmiana ustawień Formatu papieru i Rodzaju papieru w ekranie LCD.

1. Nacisnąć [Ustawienia] > [Wszyst. ust.] > [Ustawienia] > [Ustaw. tacy] > [Typ papieru].
2. Nacisnąć żądane opcje tacy papieru.
3. Nacisnąć ▲ lub ▼, aby wyświetlić opcje rodzaju papieru, a następnie nacisnąć żądaną opcję.
4. Nacisnąć .
5. Nacisnąć ▲ lub ▼, by wyświetlić opcję [Rozm.papieru], a następnie nacisnąć [Rozm.papieru].
6. Nacisnąć ▲ lub ▼, aby wyświetlić opcje tacy papieru, a następnie nacisnąć żądaną opcję.
7. Nacisnąć ▲ lub ▼, aby wyświetlić opcje formatu papieru, a następnie nacisnąć żądaną opcję.
8. Nacisnąć .

3.3 Używanie papieru specjalnego

Przed dokonaniem zakupu zawsze należy najpierw przetestować próbki papieru, aby upewnić się, że osiągnięte będą pożądane rezultaty.

- NIE używać papieru atramentowego; może on powodować zacięcia papieru lub uszkodzić urządzenie.
- Jeśli wykorzystywany jest papier bond, nośnik o szorstkiej powierzchni, lub papier pomarszczony albo z bigowaniem, może to powodować obniżenie jakości.

Papier należy przechowywać w oryginalnym, nieotwartym opakowaniu. Papier należy przechowywać na płasko, w miejscu, gdzie nie będzie narażony na bezpośrednie działanie wilgoci, promieni słonecznych i ciepła.

PAMIĘTAJ

Niektóre rodzaje papieru nie pozwolą uzyskać dobrej jakości lub mogą spowodować uszkodzenie urządzenia.

NIE WOLNO używać papieru:

- o bardzo wyraźniej teksturze
- o bardzo gładkiej lub lśniącej powierzchni
- pomarszczonego lub pozawijanego
- powlekanego lub o chemicznym wykończeniu
- uszkodzonego, posiadającego bigowanie lub złożonego
- wykraczającego poza zalecane w niniejszej instrukcji specyfikacje dot. gramatury
- posiadającego zakładki lub zszywki
- firmowego, w przypadku którego użyto barwników niskotemperaturowych lub termografii
- wieloczęściowego albo samokopiującego
- przeznaczonego do drukowania tuszowego

Jeśli wykorzystywany jest dowolny z wyżej wymienionych rodzajów papieru, mogą one uszkodzić urządzenie. Tego rodzaju uszkodzenie nie jest ujęte w żadnego rodzaju gwarancji, ani umowie dot. serwisu.

4 Drukowanie

4 Drukowanie

4.1 Drukowanie z komputera

4.1.1 Drukowanie dokumentu

✔ W przypadku etykiet, grubego papieru i kopert, przed rozpoczęciem drukowania w drukarce należy ustawić ich format papieru i rodzaj papieru.

1 Z poziomu dokumentu, który ma być wydrukowany, otworzyć okno dialogowe Drukowania.

2 Jeśli zachodzi taka potrzeba, dostosować ustawienia.

3 Wydrukować dokument.

Aby poznać szczegóły na temat funkcji sterownika drukarki, patrz Pomoc w sterowniku drukarki.

5 Rozwiązywanie problemów

5 Rozwiązywanie problemów

W tej sekcji opisano typowe problemy, jakie można napotkać korzystając z urządzenia. Większość z nich można rozwiązać samemu.

W pierwszej kolejności należy sprawdzić:

- Czy przewód zasilający urządzenia jest poprawnie podłączony oraz czy zasilanie urządzenia jest włączone.
- Czy wszystkie materiały zabezpieczające zostały usunięte.
- Czy papier jest poprawnie załadowany do tacy papieru.
- Czy kable interfejsu są prawidłowo podłączone do urządzenia i komputera, lub czy połączenie bezprzewodowe zostało skonfigurowane zarówno w urządzeniu, jak i w komputerze.
- Komunikaty o błędzie i konserwacji

Jeśli problem nie został rozwiązany poprzez kontrole, należy go zidentyfikować, a następnie skonsultować się z instrukcjami zawartymi w poniższej tabeli. Jeśli użytkownik nie może rozwiązać problemu, powinien zapoznać się z "Instrukcją obsługi".

5.1 Komunikaty o błędzie i konserwacji

W tabeli podano najczęściej spotykane komunikaty o błędzie i dot. konserwacji.

Komunikat o błędzie	Przyczyna	Działanie
[Bęben !]	Konieczne jest wyczyszczenie drutu koronowego na wkładzie światłoczułym.	Oczyścić drut koronowy na wkładzie światłoczułym. 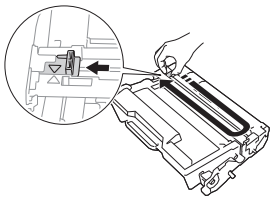 Jeśli problem nie ustąpi, wkład światłoczuły należy wymienić na nowy.
	Wkład światłoczuły lub zasobnik z tonerem wraz z wkładem światłoczułym nie są zainstalowane poprawnie.	Zdemontować wkład światłoczuły, wyjąć zasobnik z tonerem z wkładu światłoczułego, a następnie zasobnik z tonerem ponownie włożyć do wkładu światłoczułego. Wkład światłoczuły ponownie zainstalować w urządzeniu.
[Zakleszcz. obustr.]	Papier uległ zacięciu w tacy druku dwustronnego lub w pobliżu tylnej pokrywy.	Wysunąć tacę druku dwustronnego i otworzyć pokrywę tylną, aby wysunąć cały zacięty papier.
[Zacięcie w środku]	Papier uległ zacięciu w urządzeniu.	Otworzyć przednią pokrywę, wyjąć zasobnik z tonerem i zespół wkładu światłoczułego, a następnie wysunąć cały zacięty papier. Zamknąć przednią pokrywę.
[Zacięcie tacy MP]	Papier uległ zacięciu w tacy MP.	Usunąć cały zacięty papier z tacy MP i zespołów w jej pobliżu. Nacisnąć [Spr ponown].
[Zacięcie z tyłu]	Papier uległ zacięciu w tylnej części urządzenia.	Otworzyć pokrywę zespołu wałków utrwalających i usunąć cały zacięty papier. Zamknąć pokrywę zespołu wałków utrwalających. Jeśli komunikat o błędzie nie zniknie, należy nacisnąć [Spr ponown].
[Zacięcie w tacy 1] [Zacięcie w tacy 2] [Zacięcie w tacy 3] [Zacięcie w tacy 4]	Papier uległ zacięciu we wskazywanej tacy papieru.	Wysunąć tacę papieru i usunąć cały zacięty papier tak, jak jest to pokazywane w animacji na ekranie LCD.

Komunikat o błędzie	Przyczyna	Działanie
[Brak jedn. bębna]	Wkład światłoczuły nie został zainstalowany prawidłowo.	Należy ponownie zainstalować zasobnik z tonerem i zespół wkładu światłoczułego.
[Brak papieru]	W urządzeniu zabrakło papieru lub papier nie został poprawnie załadowany do tac papieru.	• Należy uzupełnić papier w tacach papieru. Sprawdzić, czy prowadnice papieru są dosunięte do poprawnego formatu papieru. • Jeśli papier jest obecny w tacy, należy go wyjąć i załadować ponownie. Sprawdzić, czy prowadnice papieru są dosunięte do poprawnego formatu papieru. • Nie przekraczać maksymalnej ilości papieru.
[Nie podano papieru z podajnika 1] [Nie podano papieru z podajnika 2] [Nie podano papieru z podajnika 3] [Nie podano papieru z podajnika 4]	Urządzenie nie może podać papieru ze wskazanej tacy papieru.	Wysunąć tacę papieru wskazaną na ekranie LCD i usunąć cały zacięty papier. Nacisnąć [Spr ponown].
[Brak papieru w tacy MP]	W tacy MP zabrakło papieru lub papier nie został poprawnie załadowany do tacy MP.	Należy wykonać jedno z poniższych działań: • Uzupełnić papier w tacy MP. Sprawdzić, czy prowadnice papieru są dosunięte do poprawnego formatu papieru. • Jeśli papier jest obecny w tacy, należy go wyjąć i załadować ponownie. Sprawdzić, czy prowadnice papieru są dosunięte do poprawnego formatu papieru.
[Brak papieru Podajnik 1] [Brak papieru Podajnik 2] [Brak papieru Podajnik 3] [Brak papieru Podajnik 4]	Urządzenie nie może podać papieru ze wskazanej tacy papieru.	Należy wykonać jedno z poniższych działań: • Uzupełnić papier w tacy papieru wskazanej na ekranie LCD. Sprawdzić, czy prowadnice papieru są dosunięte do poprawnego formatu papieru. • Jeśli papier jest obecny w tacy, należy go wyjąć i załadować ponownie. Sprawdzić, czy prowadnice papieru są dosunięte do poprawnego formatu papieru. • Nie przekraczać maksymalnej ilości papieru.
[Brak toneru]	Zasobnik z tonerem nie jest zainstalowany lub nie został poprawnie zainstalowany.	Należy wyjąć zasobnik z tonerem i zespół wkładu światłoczułego. Wyjąć zasobnik z tonerem z wkładu światłoczułego, a następnie zasobnik z tonerem ponownie zainstalować we wkładzie światłoczułym. Ponownie zainstalować zasobnik z tonerem i zespół wkładu światłoczułego w urządzeniu. Jeśli problem nie ustąpi, zasobnik z tonerem należy wymienić na nowy.
[Podajnik wyj. pełny]	Taca wyjściowa papieru jest pełna.	Z tacy wyjściowej, na którą wysuwane są arkusze drukiem do dołu, należy wyjąć papier.
[Wymień toner]	Nadszedł koniec okresu eksploatacji zasobnika z tonerem.	Zasobnik z tonerem należy zastąpić nowym.
[Materiały] [Duże zużycie bębna]	Zbliża się koniec okresu eksploatacji wkładu światłoczułego.	Należy zamówić nowy wkład światłoczuły zanim na ekranie LCD pokazane zostanie [Wymień bęben].
[Materiały] [Wymień bęben]	Nadszedł czas wymiany wkładu światłoczułego.	Wkład światłoczuły należy zastąpić nowym.
[Materiały] [Mało toneru:]	Jeśli na ekranie LCD pokazywany jest taki komunikat, drukowanie nadal jest możliwe. Zbliża się koniec okresu eksploatacji zasobnika z tonerem.	Należy zamówić nowy zasobnik z tonerem, aby był pod ręką, kiedy na ekranie LCD pokazane zostanie [Wymień toner].

5.2 Problemy dot. drukowania

Trudności	Sugestie
Brak wydruku	Sprawdzić, czy w urządzeniu nie zostało wyłączone zasilanie. Jeśli w urządzeniu aktywny jest tryb Zasilanie wył., należy nacisnąć ⏻, a następnie ponownie przesłać dane do wydrukowania.
	Sprawdzić, czy wybrano i zainstalowano poprawny sterownik drukarki.
	Sprawdzić, czy na panelu sterowania urządzenia nie jest pokazywany żaden błąd.
Urządzenie nie drukuje na obu stronach papieru mimo, że w sterowniku drukarki wybrane jest ustawienie druku dwustronnego, a urządzenie obsługuje automatyczny druk dwustronny.	Sprawdzić ustawienie formatu papieru w sterowniku drukarki. Wybrany musi być format papieru A4. Obsługiwana gramatura papieru to od 60 do 105 g/m^2.

5.3 Zacięcia papieru

Zacięcie papieru w tacy MP

Jeśli na panelu sterowania urządzenia pokazywane jest, że papier uległ zacięciu w tacy MP, należy wykonać następujące kroki:

1 Usunąć papier z tacy MP.

2 Powoli usunąć wszelki zacięty papier z tacy MP i zespołów w jej pobliżu.

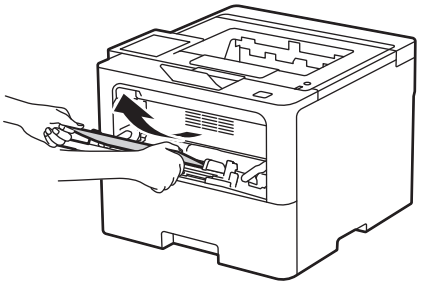

3 Przekartkować ryzę papieru, a następnie ponownie umieścić ją w tacy MP.

4 Ponownie załadować papier do tacy MP i upewnić się, że nie wykracza on ponad oznaczenie maksymalnej wysokości stosu papieru (1) z obu stron tacy.

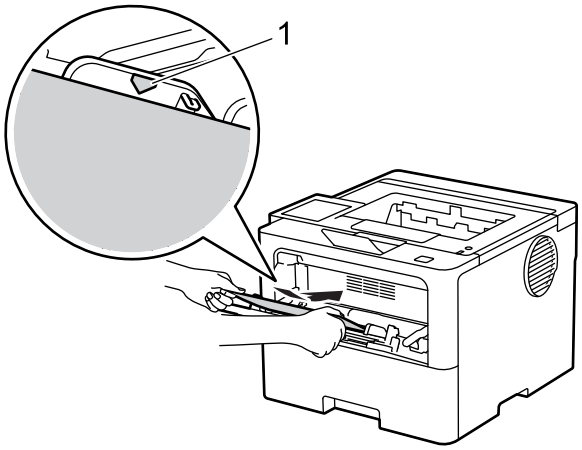

5 Postępować zgodnie z instrukcjami widocznymi na ekranie LCD urządzenia.

Zacięcie papieru w tacy papieru

Jeśli na panelu sterowania urządzenia pokazywane jest, że papier uległ zacięciu w tacy papieru, należy wykonać następujące kroki:

1 Tacę papieru całkowicie wysunąć z urządzenia.

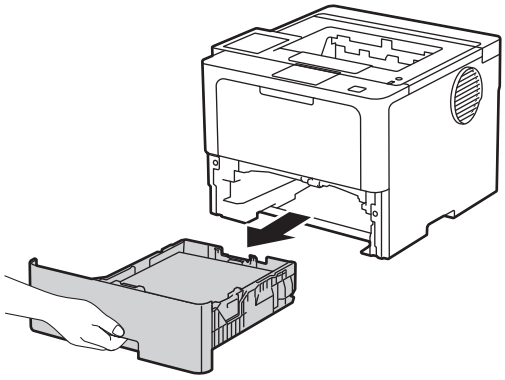

2 Powoli wyciągnąć zacięty papier.

➔ Wysuwanie zaciętego papieru do dołu z użyciem obu rąk umożliwia łatwiejsze usunięcie go.

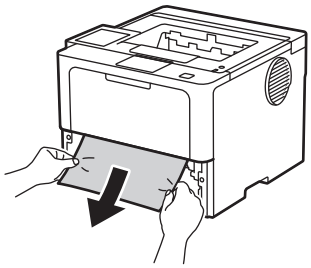

3 Przekartkować ryzę papieru, aby zapobiec kolejnym zacięciom, a następnie prowadnice papieru dosunąć do formatu papieru. Załadować papier do tacy papieru.

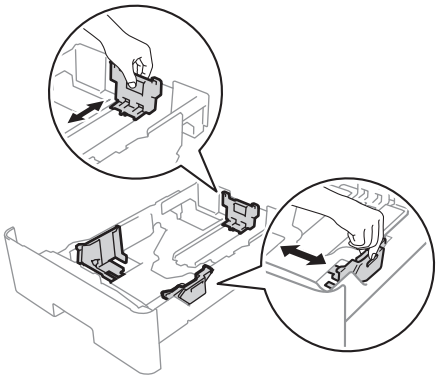

4 Sprawdzić czy stos papieru nie wystaje ponad oznaczenie maksymalnej wysokości papieru (▼ ▼ ▼).

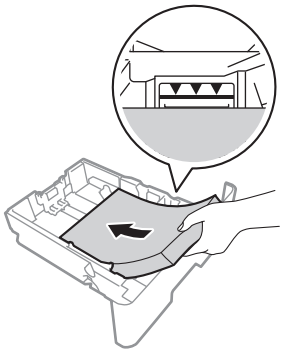

5 Tacę papieru pewnie wsunąć z powrotem do urządzenia.

Zacięcie papieru w tylnej części urządzenia

Jeśli na panelu sterowania urządzenia pokazywane jest zacięcie papieru mające miejsce w tylnej części urządzenia (Zacięcie z tyłu), należy wykonać następujące operacje:

1 Pozostawić urządzenie włączone przez 10 minut, aby wentylator wewnętrzny schłodził najbardziej gorące elementy znajdujące się wewnątrz urządzenia.

2 Otworzyć tylną pokrywę.

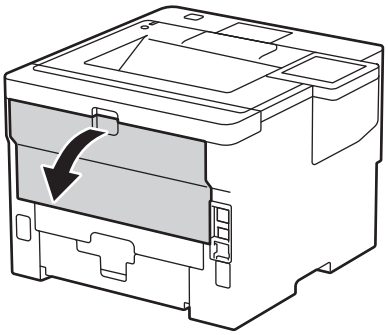

3 Niebieskie dźwignie, znajdujące się z lewej i z prawej strony, pociągnąć do siebie, aby zwolnić pokrywę zespołu wałków utrwalających.

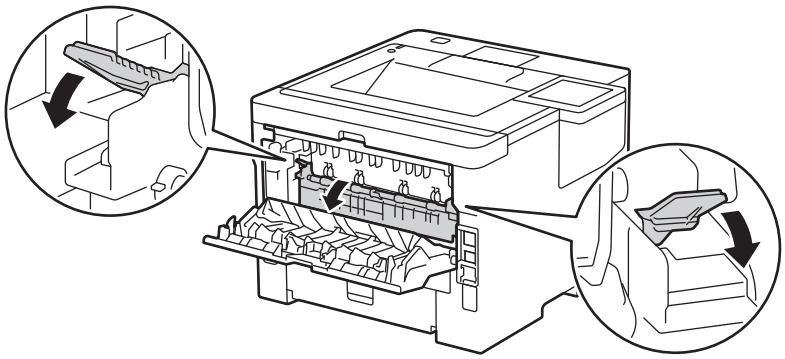

⚠OSTROŻNIE

GORĄCA POWIERZCHNIA

- Elementy znajdujące się wewnątrz urządzenia są bardzo nagrzane. Przed dotknięciem ich należy zaczekać, aż ostygną.

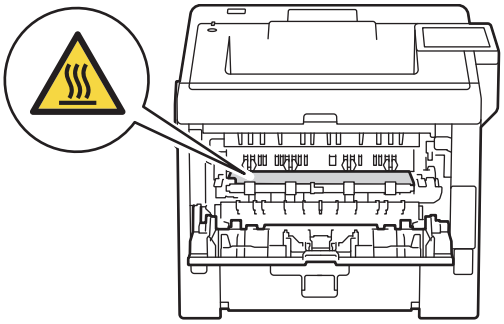

4 Do ostrożnego wysunięcia papieru zaciętego w urządzeniu należy użyć obu rąk.

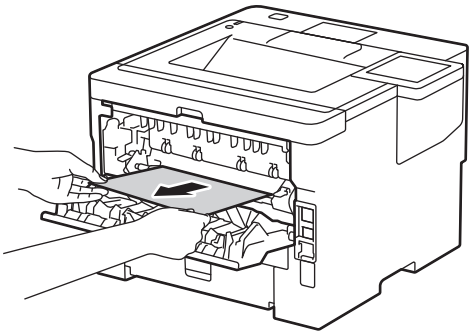

5 Zamknąć pokrywę zespołu wałków utrwalających.

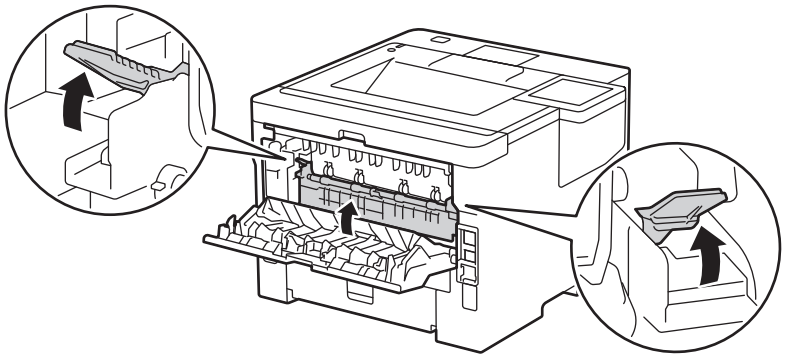

6 Tylną pokrywę należy zamknąć, aż kliknie na miejsce w położeniu zamkniętym.

Zacięcie papieru wewnątrz urządzenia

Jeśli na panelu sterowania urządzenia pokazywane jest, że papier uległ zacięciu wewnątrz urządzenia, należy wykonać następujące kroki:

1 Pozostawić urządzenie włączone przez 10 minut, aby wentylator wewnętrzny schłodził najbardziej gorące elementy znajdujące się wewnątrz urządzenia.

2 Otworzyć przednią pokrywę.

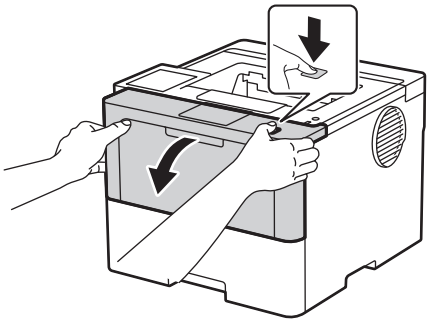

3 Należy wyjąć zasobnik z tonerem i zespół wkładu światłoczułego.

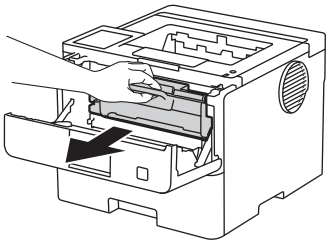

⚠OSTROŻNIE

GORĄCA POWIERZCHNIA

- Elementy znajdujące się wewnątrz urządzenia są bardzo nagrzane. Przed dotknięciem ich należy zaczekać, aż ostygną.

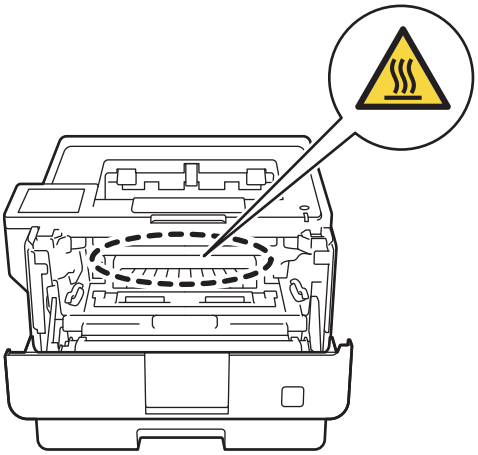

4 Powoli wysunąć zacięty papier.

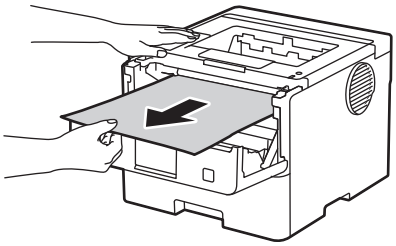

5 Zasobnik z tonerem i zespół wkładu światłoczułego zainstalować w urządzeniu.

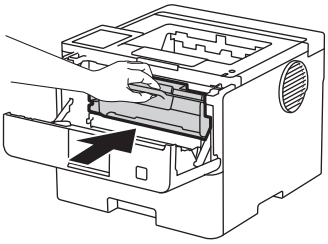

6 Zamknąć przednią pokrywę.

Zacięcie papieru w tacy druku dwustronnego

Jeśli na panelu sterowania urządzenia pokazywane jest, że papier uległ zacięciu w tacy druku dwustronnego, należy wykonać następujące kroki:

1 Pozostawić urządzenie włączone przez 10 minut, aby wentylator wewnętrzny schłodził najbardziej gorące elementy znajdujące się wewnątrz urządzenia.

2 Tacę papieru całkowicie wysunąć z urządzenia.

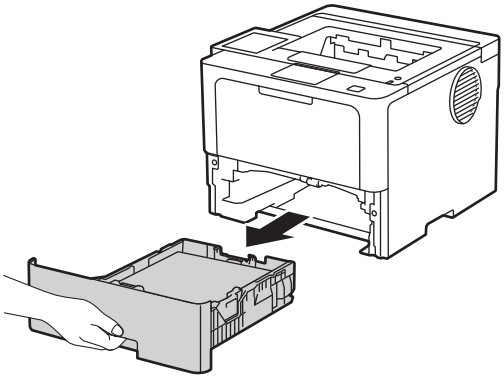

3 Tacę druku dwustronnego, znajdująca się z tyłu, całkowicie wysunąć z urządzenia.

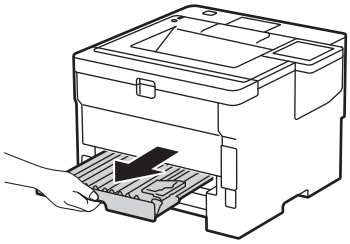

4 Zacięty papier należy wysunąć z urządzenia lub z tacy druku dwustronnego.

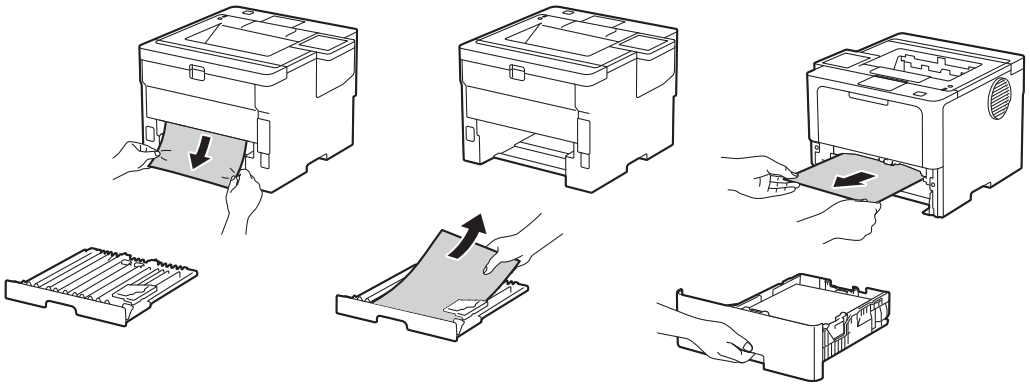

5 Usunąć papier, który mógł ulec zacięciu pod urządzeniem ze względu na elektryczność statyczną.

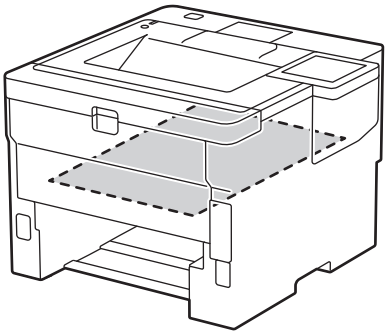

6 Jeśli zacięcie nie powstało w tacy druku dwustronnego, należy otworzyć pokrywę tylną.

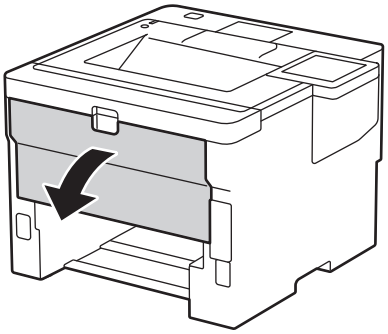

7 Niebieskie dźwignie, znajdujące się z lewej i z prawej strony, pociągnąć do siebie, aby zwolnić pokrywę zespołu wałków utrwalających.

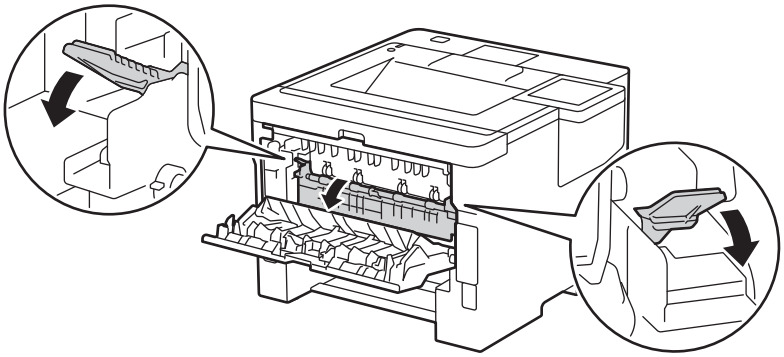

⚠OSTROŻNIE
GORĄCA POWIERZCHNIA

- Elementy znajdujące się wewnątrz urządzenia są bardzo nagrzane. Przed dotknięciem ich należy zaczekać, aż ostygną.

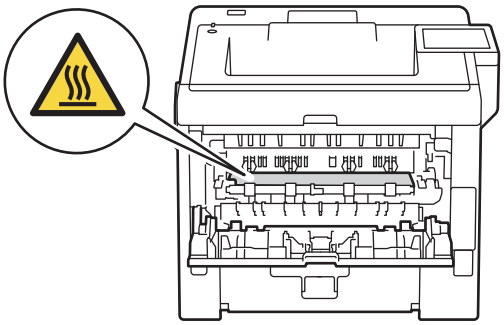

8 Do ostrożnego wysunięcia papieru zaciętego w tylnej części urządzenia należy użyć obu rąk.

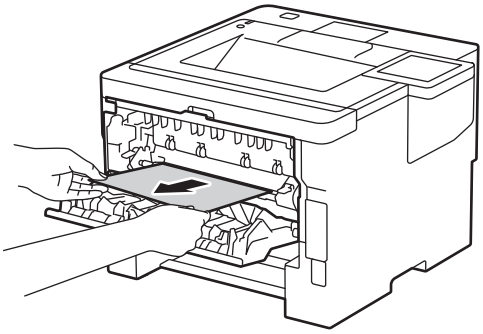

9 Zamknąć pokrywę zespołu wałków utrwalających.

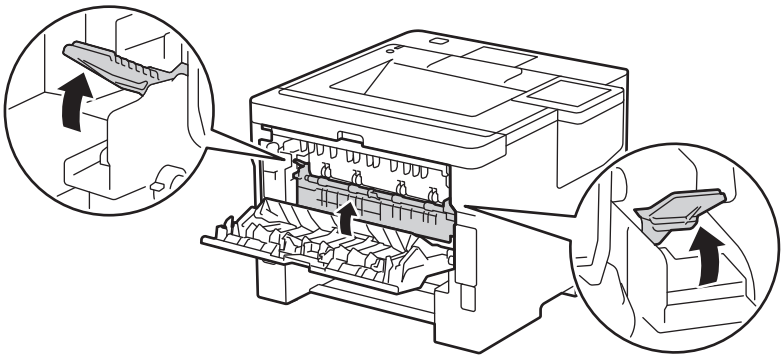

10 Tylną pokrywę należy zamknąć, aż kliknie na miejsce w położeniu zamkniętym.

11 Tacę druku dwustronnego należy pewnie wsunąć z powrotem do tylnej części urządzenia.

12 Tacę papieru należy pewnie wsunąć z powrotem do przedniej części urządzenia.

6 Dodatek

6 Dodatek

6.1 Sposób wprowadzania tekstu w urządzeniu

Jeśli zachodzi konieczność wprowadzenia tekstu w urządzeniu, na ekranie LCD można wyświetlić klawiaturę.

- Dostępne znaki mogą różnić się zależnie od kraju dystrybucji.
- Układ klawiatury może różnić się zależnie od wykonywanej operacji.

Nacisnąć A 1 @, by wyświetlać kolejne litery, cyfry i znaki specjalne.

Nacisnąć ⇧aA, by przejść od wielkich do małych liter.

Aby kursor przesunąć w lewo lub w prawo, należy nacisnąć ◄ lub ►.

Wstawianie spacji

- Aby wprowadzić spację, należy nacisnąć [Spacja].

Dokonywanie poprawek

- Jeśli wprowadzony zostanie niepoprawny znak i zachodzi konieczność jego zmiany, należy nacisnąć ◄ lub ►, aby przesunąć kursor do niepoprawnego znaku, a następnie nacisnąć ⌫. Wprowadzić poprawny znak.
- Aby wprowadzić znak, należy nacisnąć ◄ lub ►, by przesunąć kursor w odpowiednie miejsce, a następnie wprowadzić znak.
- Nacisnąć ⌫ raz dla każdego znaku, który ma być wymazany, albo nacisnąć i przytrzymać ⌫, by wymazać wszystkie znaki.